Product Code
10-A009-05-05

Dara

Francesc Vilaró

Lampe de table Dara LED 10.2W SW 2700-3000K ON-OFF Noir 506lm

Caractéristiques techniques

Puissance totale du luminaire: 10.2W
Lumens réels: 506 (3000K)
Lm/W réels: 50
Température de couleur corrélée (CCT): SW 2700-3000K
Angle des lentilles/Réflecteur: FLOOD 74°
Matière de la structure: Acier, Aluminium
Finition structure: Noir
Matière du diffuseur: PMMA
Finition diffuseur: MICROPRISMA
Tension/Fréquence: 220-240V ~ 50/60Hz
Protocole de variation: ON-OFF
Power Factor: 0.8
THD%: 45.6
Durée de vie: 50,000h L80B20
Garantie: 5 ans
Luminaire facilement recyclable

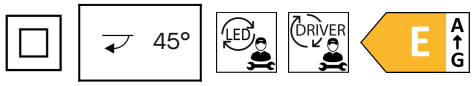



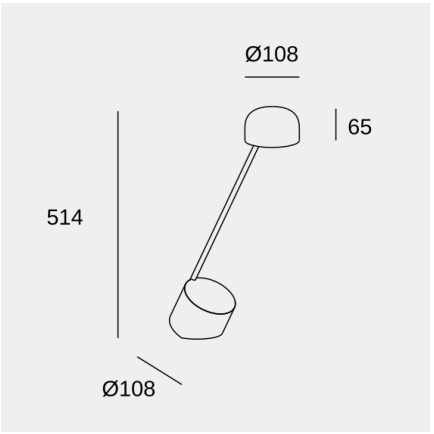

Caractéristiques luminotechniques

CRI: 90
MacAdam steps: 5
Risque photobiologique: RG0
UGR transversal: 23.7
UGR longitudinal: 23.7

Douille	Quantité	Puissance source lumineuse (W)
LED	1	8.5W

Il se peut que l'image ne corresponde pas à la référence. LedsC4 se réserve le droit de modifier l'un des éléments qui composent le produit. Les données relatives au flux, à la puissance et à la température de couleur peuvent être modifiées par le fabricant.

ledsc4@ledsc4.com
LedsC4, Afores s/n 25750 Torà (Lleida) Spain +34 973 468 100

Product Code
10-A009-05-05

Dara

Francesc Vilaró

Lampe de table Dara LED 10.2W SW 2700-3000K ON-OFF Noir 506lm

Logistique

x 4

Poids net (kg): 3.91
Poids emballé (kg): 5.36
Emballage: 610mm x 238mm x 160mm

Il se peut que l'image ne corresponde pas à la référence. LedsC4 se réserve le droit de modifier l'un des éléments qui composent le produit. Les données relatives au flux, à la puissance et à la température de couleur peuvent être modifiées par le fabricant.

ledsc4@ledsc4.com
LedsC4, Afores s/n 25750 Torà (Lleida) Spain +34 973 468 100