Product Code
05-5306-14-06

Instructions de montage
3D File
Données photométriques
Dialux | ULD
Revit (BIM)

Drone Single

Manel Lluscà

Lumière de lecture Drone Single LED 8.6W 2700K ON-OFF Blanc 350lm

Caractéristiques techniques

Puissance totale du luminaire: 8.6W
Lumens réels: 350
Lm/W réels: 41
Température de couleur corrélée (CCT): 2700K
Angle des lentilles/Réflecteur: FLOOD 95°
UGR: <=22
Matière de la structure: Aluminium
Finition structure: Blanc
Matière du diffuseur: Aluminium
Finition diffuseur: Cuivre
Marque Driver: HEP
Tension/Fréquence: 100-240V ~ 50/60Hz
Protocole de variation: ON-OFF
Power Factor: 0.40
Durée de vie: 50,000h L80B20
Garantie: 5 ans
Luminaire facilement recyclable

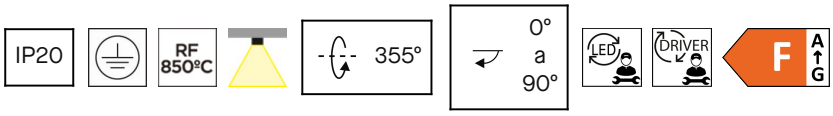



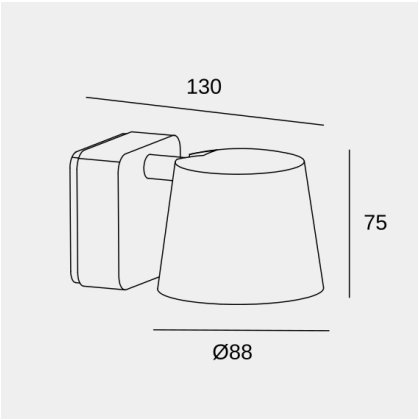

Caractéristiques luminotechniques

CRI: 80
MacAdam steps: 2
Risque photobiologique: RG1
UGR transversal: 20.3
UGR longitudinal: 20.2

Douille	Quantité	Puissance source lumineuse (W)	Température de couleur corrélée (CCT)
LED	1	7W	2700K

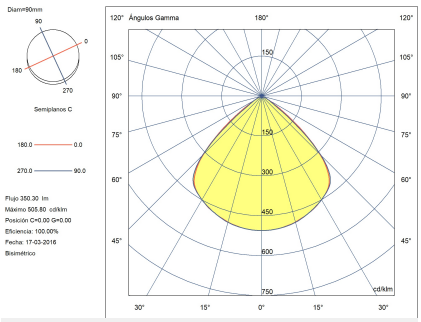

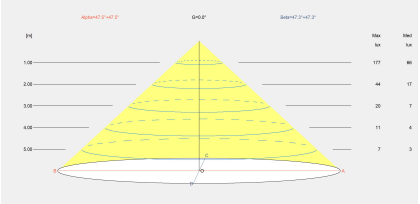

Il se peut que l'image ne corresponde pas à la référence. LedsC4 se réserve le droit de modifier l'un des éléments qui composent le produit. Les données relatives au flux, à la puissance et à la température de couleur peuvent être modifiées par le fabricant.

ledsc4@ledsc4.com
LedsC4, Afores s/n 25750 Torà (Lleida) Spain +34 973 468 100

Product Code
05-5306-14-06

Instructions de montage
3D File
Données photométriques
Dialux | ULD
Revit (BIM)

Drone Single

Manel Lluscà

Lumière de lecture Drone Single LED 8.6W 2700K ON-OFF Blanc 350lm

Logistique

x 12

Poids net (kg): 0.485
Poids emballé (kg): 0.708
Emballage: 185mm x 130mm x 130mm

Application du luminaire



Il se peut que l'image ne corresponde pas à la référence. LedsC4 se réserve le droit de modifier l'un des éléments qui composent le produit. Les données relatives au flux, à la puissance et à la température de couleur peuvent être modifiées par le fabricant.

ledsc4@ledsc4.com
LedsC4, Afores s/n 25750 Torà (Lleida) Spain +34 973 468 100