Product Code
05-1793-14-14

Instructions de montage
3D File
Données photométriques
Revit (BIM)

Ges Deco Rectangular 220mm

LedsC4 Team

Applique murale Ges Deco Rectangular 220mm E14 9W Blanc 157lm

Caractéristiques techniques

Puissance totale du luminaire: 9W
Matière de la structure: Plâtre
Finition structure: Blanc
Dimension maxi. de l'ampoule: 129/45 mm
Ampoule recommandée: E14
Tension/Fréquence: 100-240V ~ 50/60Hz
Garantie: 5 ans
Luminaire facilement recyclable

IP20 RF 850ºC A G

Caractéristiques luminotechniques

Douille	Quantité	Puissance source lumineuse (W)	Température de couleur corrélée (CCT)
E14	1	Puissance maxi. 9W	-

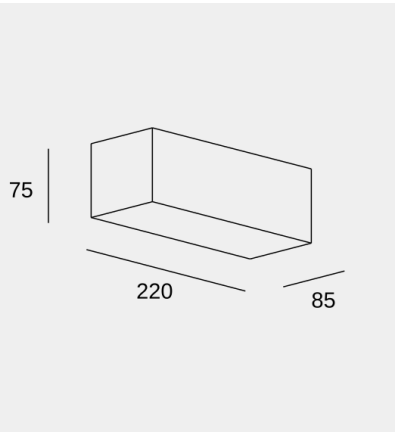

Il se peut que l'image ne corresponde pas à la référence. LedsC4 se réserve le droit de modifier l'un des éléments qui composent le produit. Les données relatives au flux, à la puissance et à la température de couleur peuvent être modifiées par le fabricant.

ledsc4@ledsc4.com
LedsC4, Afores s/n 25750 Torà (Lleida) Spain +34 973 468 100

Ges Deco Rectangular 220mm

LedsC4 Team

Applique murale Ges Deco Rectangular 220mm E14 9W Blanc 157lm

Logistique

x 12

Poids net (kg): 1.14
Poids emballé (kg): 1.35
Emballage: 270mm x 140mm x 135mm

Il se peut que l'image ne corresponde pas à la référence. LedsC4 se réserve le droit de modifier l'un des éléments qui composent le produit. Les données relatives au flux, à la puissance et à la température de couleur peuvent être modifiées par le fabricant.

ledsc4@ledsc4.com
LedsC4, Afores s/n 25750 Torà (Lleida) Spain +34 973 468 100