Product Code
00-8107-DN-12

Instructions de montage
3D File
Données photométriques
Revit (BIM)

# Glam 310mm

Josep Patsi

Suspension Glam 310mm E14 9W Or mat

## Caractéristiques techniques

Puissance totale du luminaire: 9W
Matière de la structure: Acier
Finition structure: Or mat
Matière du diffuseur: Verre
Finition diffuseur: Fumé
Ampoule recommandée: E14
Tension/Fréquence: 100-240V ~ 50/60Hz
Garantie: 5 ans
Luminaire facilement recyclable

IP20 | RF 850ºC | A↑G



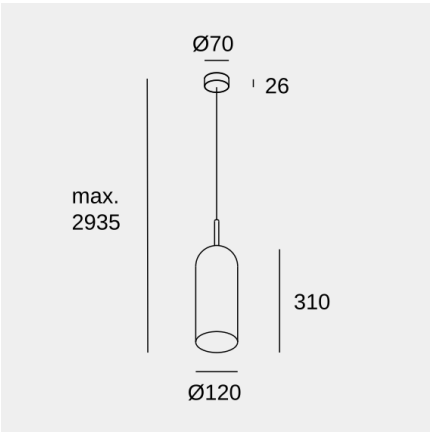


## Caractéristiques luminotechniques

| Douille | Quantité | Puissance source lumineuse (W) | Température de couleur corrélée (CCT) |
|---|---|---|---|
| E14 | 1 | Puissance maxi. 9W | - |

Il se peut que l'image ne corresponde pas à la référence. LedsC4 se réserve le droit de modifier l'un des éléments qui composent le produit. Les données relatives au flux, à la puissance et à la température de couleur peuvent être modifiées par le fabricant.



ledsc4@ledsc4.com
LedsC4, Afores s/n 25750 Torà (Lleida) Spain +34 973 468 100

Product Code
00-8107-DN-12

Instructions de montage
3D File
Données photométriques
Revit (BIM)

# Glam 310mm

Josep Patsi

Suspension Glam 310mm E14 9W Or mat

## Logistique

x 1

Poids net (kg): 0.95
Poids emballé (kg): 1.68
Emballage: 250mm x 250mm x 445mm

## Application du luminaire



Il se peut que l'image ne corresponde pas à la référence. LedsC4 se réserve le droit de modifier l'un des éléments qui composent le produit. Les données relatives au flux, à la puissance et à la température de couleur peuvent être modifiées par le fabricant.



ledsc4@ledsc4.com
LedsC4, Afores s/n 25750 Torà (Lleida) Spain +34 973 468 100