LedsC4

Product Code
05-6396-21-M1

Toilet Slim 632mm

Carlos Santolaria & Manel Lluscà

Salle de bains IP44 Toilet Slim 632mm LED 25W 3000K ON-OFF Chrome 1777lm

Caractéristiques techniques

Puissance totale du luminaire: 25W
Lumens réels: 1777
Lm/W réels: 71
Température de couleur corrélée (CCT): 3000K
Matière de la structure: Aluminium
Finition structure: Chrome
Matière du diffuseur: Polycarbonate
Finition diffuseur: Opale
Tension/Fréquence: 100-240V ~ 50/60Hz
Protocole de variation: ON-OFF
Power Factor: 0.90
Durée de vie: 50,000h L80B20
Garantie: 2 ans
Luminaire facilement recyclable

IP44 LED DRIVER F A↑G



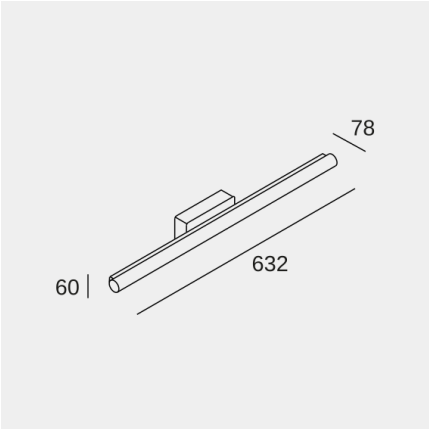

Caractéristiques luminotechniques

CRI: 92
MacAdam steps: 3
Risque photobiologique: RG1
UGR transversal: 22.3
UGR longitudinal: 26.1

Douille	Quantité	Puissance source lumineuse (W)	Température de couleur corrélée (CCT)
LED	1	22W	3000K

Il se peut que l'image ne corresponde pas à la référence. LedsC4 se réserve le droit de modifier l'un des éléments qui composent le produit. Les données relatives au flux, à la puissance et à la température de couleur peuvent être modifiées par le fabricant.

ledsc4@ledsc4.com
LedsC4, Afores s/n 25750 Torà (Lleida) Spain +34 973 468 100

Product Code
05-6396-21-M1

Toilet Slim 632mm

Carlos Santolaria & Manel Lluscà

Salle de bains IP44 Toilet Slim 632mm LED 25W 3000K ON-OFF Chrome 1777lm

Logistique

x 4

Poids net (kg): 1.1
Poids emballé (kg): 1.56
Emballage: 700mm x 125mm x 125mm

Application du luminaire



Il se peut que l'image ne corresponde pas à la référence. LedsC4 se réserve le droit de modifier l'un des éléments qui composent le produit. Les données relatives au flux, à la puissance et à la température de couleur peuvent être modifiées par le fabricant.

ledsc4@ledsc4.com
LedsC4, Afores s/n 25750 Torà (Lleida) Spain +34 973 468 100